拨块

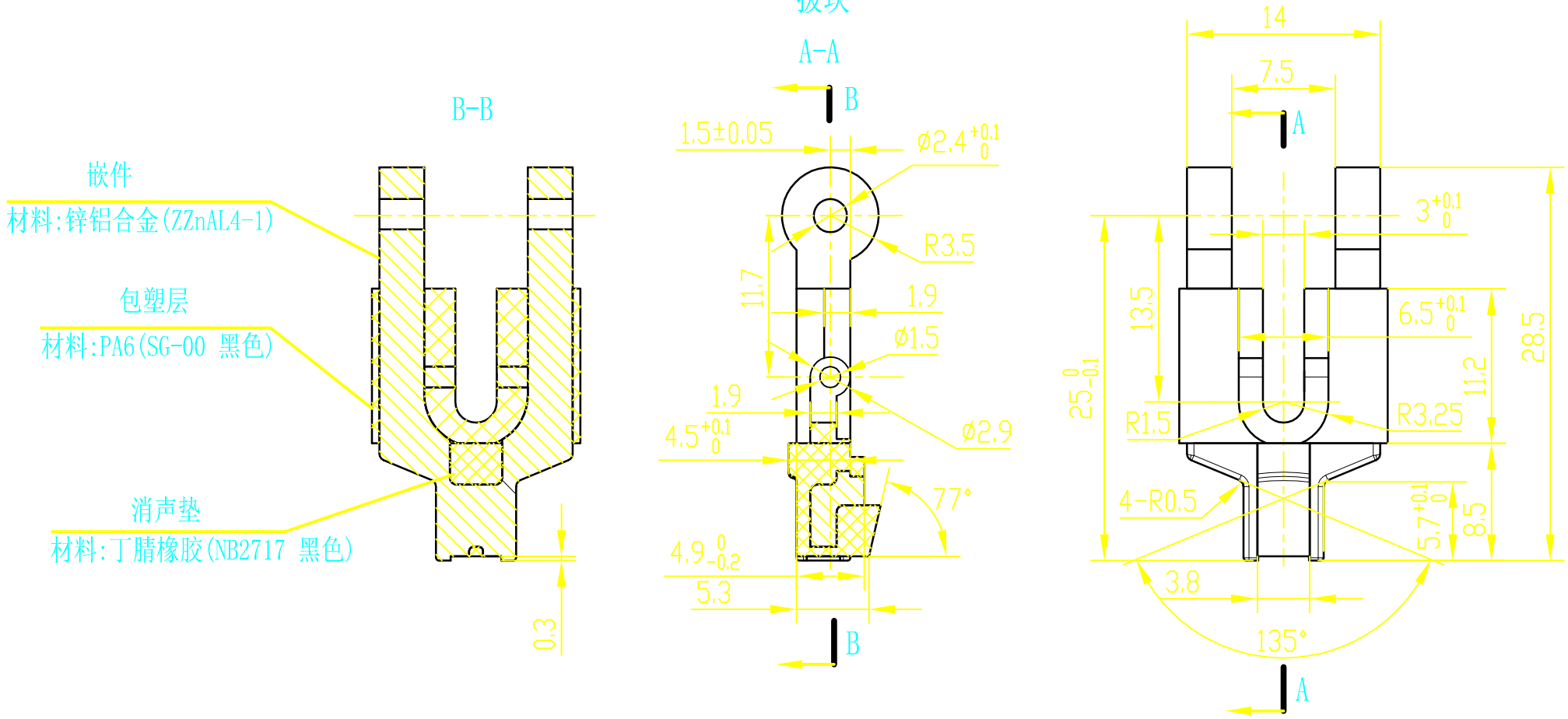
B-B
嵌件
材料:锌铝合金(ZZnAL4-1)
包塑层
材料:PA6(SG-00 黑色)
消声垫
材料:丁腈橡胶(NB2717 黑色)
0.3
A-A
B
1.5±0.05
Ø2.4 +0.1 0
R3.5
11.7
1.9
Ø1.5
1.9
4.5 +0.1 0
Ø2.9
77°
4.9 0 -0.2
5.3
B
14
7.5
A
3 +0.1 0
13.5
6.5 +0.1 0
28.5
25 0 -0.1
11.2
R1.5
R3.25
4-R0.5
5.7 +0.1 0
8.5
3.8
135°
A